SÕLM S-2

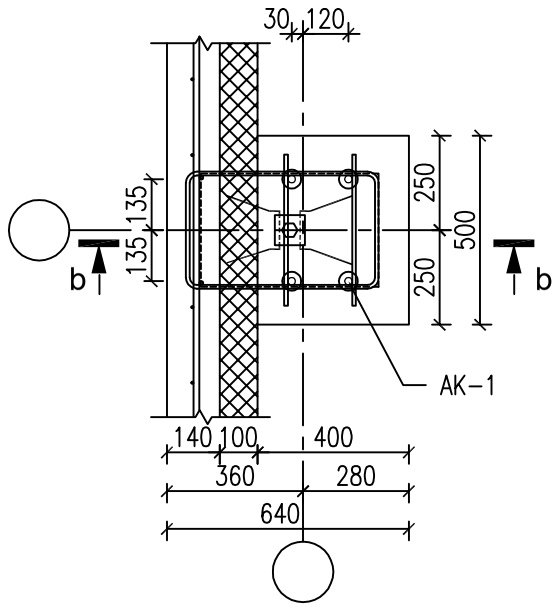

b-b

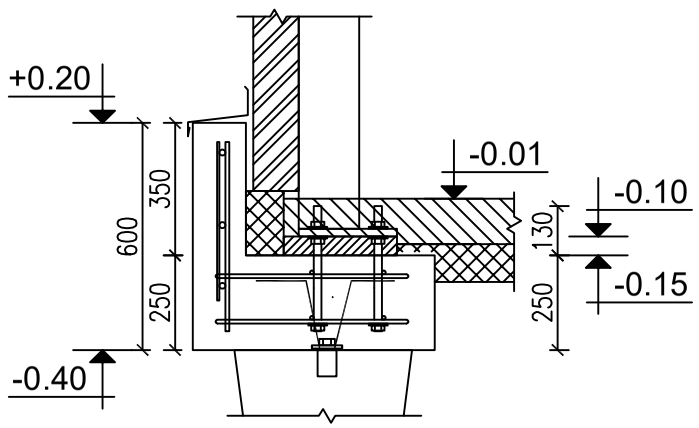

SÕLM S-6

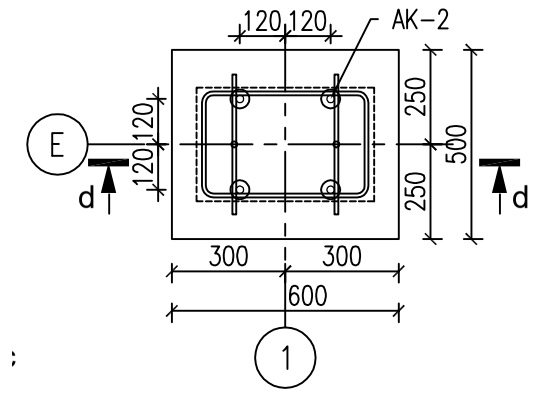

d-d

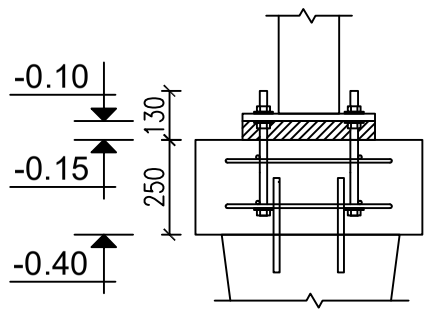

AK-1 (17tk)

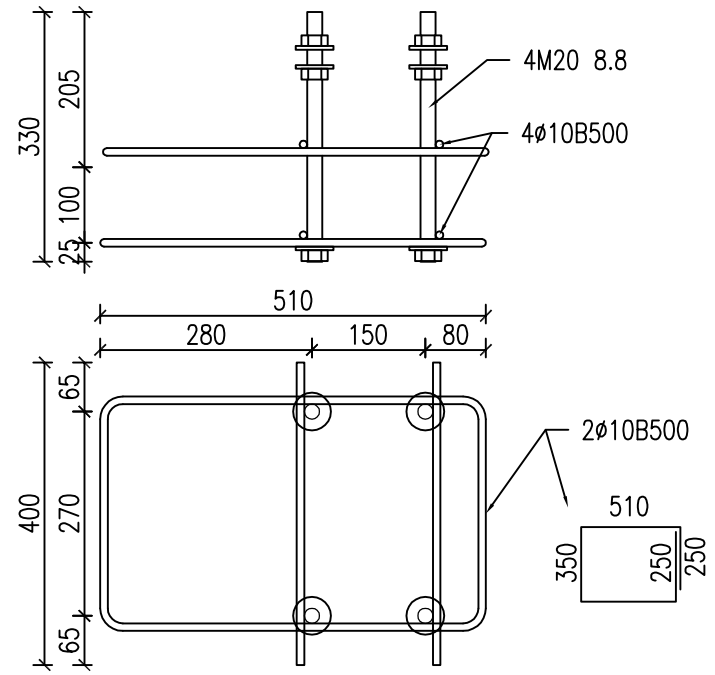
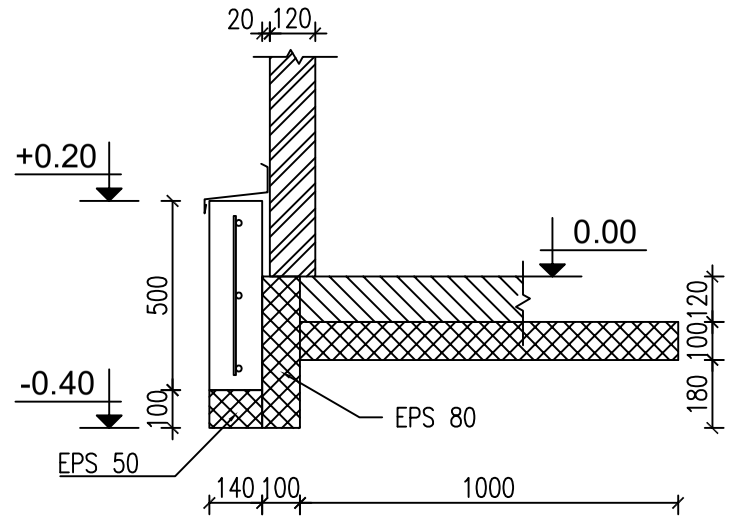
LÕIGE L1